Envoyé en préfecture le 02/01/2019
Reçu en préfecture le 02/01/2019
Affiché le
ID : 080-200070969-20190102-201805225-DE

CARGOPAC

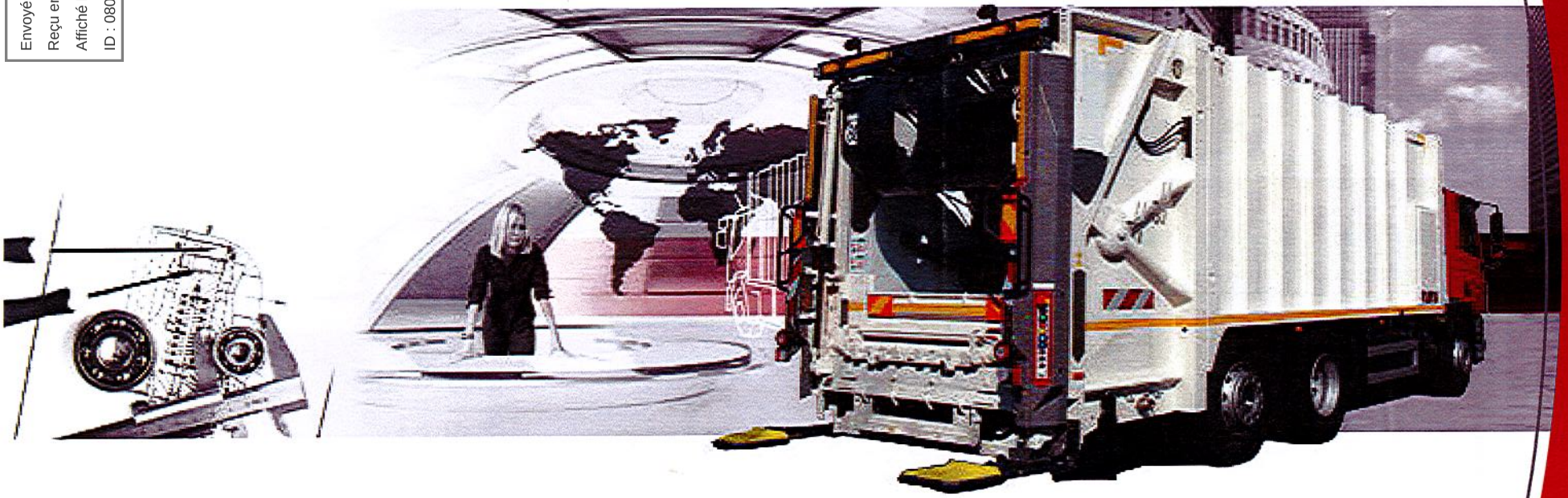

Benne de collecte de déchets ménagers résiduels Gamme CARGOPAC

SEMAT
GROUPE ZOELLER

CARACTERISTIQUES :

- Gamme déclinable suivant :
  - 3 largeurs
  - 4 hauteurs
  - 10 longueurs
- Récupération des données d'exploitation et de maintenance (informatique embarquée)
- Cinématique de compaction unique brevetée adaptable à tout type de basculeur de conteneurs
- Conforme à la Norme EN-1501

Une benne adaptée à l'évolution des collectes

En 10 ans, avec la mise en place des collectes sélectives, la densité des ordures ménagères a progressé de 450 à 550 kg/m³.
Parallèlement, le poids des châssis s'est alourdi (boîtes de vitesses automatiques, ralentisseurs, réservoirs AD Blue).
SEMAT a segmenté sa gamme afin de répondre au mieux à ces changements

Un bilan énergétique favorable :

PRODUCTIVITÉ DE LA BENNE ET CONSOMMATION DE CARBURANT : CHAQUE SECONDE COMPTE !

- Nouveaux caissons avec des dimensions favorisant la charge utile pour limiter les rotations des camions (jusqu'à 7,5 t. de charge utile sur châssis 19 t. ; jusqu'à 13 t. de charge utile sur châssis 26 t.).
- Cinématique de compaction très rapide de 15 à 17 secondes, suivant le type de pompe hydraulique.
- Travail du lève-conteneurs en temps masqué, grâce à la cinématique de compaction qui n'interfère pas avec les cycles de basculement.
- Cinématique de compaction brevetée guidée par biellea avec approche semi-circulaire du bord de trémie, libérant davantage d'espace pour le déversement des bacs, idéale avec lève-conteneurs à double peigne. Ainsi, pas de conflit bac/pelle et de précieuses secondes gagnées lors de chaque point de collecte : jusqu'à 30 min de régime moteur accéléré en moins par tournée de collecte, sur une base de 400 arrêts.
- Adaptation sur châssis motorisé par énergie propre, GNV, Bi-mode, Electrique, hybride.

Options complémentaires pour l'économie d'énergie et le respect de l'environnement :

- **Eco Delta** : avec élévateur double peigne Zoeller Delta : collecte sans aucune élévation du régime moteur pendant les phases de chargement (économies de carburant, silence de fonctionnement et respect de l'environnement).
- **Recul programmable de l'éjecteur**
- **Pompe à débit constant et à hautes performances**
- **Enclenchement programmable des cycles de compaction**
- **Pack on the move**

Autres avantages :

- Productivité maximum de la benne dans les grands ensembles collectifs.
- Large gamme d'options spécifiques (adaptation à chaque métier).
- Ergonomie du poste de travail du conducteur et des ripeurs (poignées chauffantes, boîtiers de contrôle, etc.).
- 1 à 2 marchepied(s) à détection gravitaire brevetée et sans signaux intempestifs, suivant basculeur et accord CE de type.
- Opérations de maintenance facilitées (axes cannelés)
- Télémaintenance (transmission automatique des données de maintenance par GPRS (en option).

Un type de collecte = un métier = une benne SEMAT

Benne CARGOPAC - Petite Gamme	COLLECTE DE DMR (1) PTAC châssis	COLLECTE DE DMR (1) C.U.(*) et vol.	COLLECTE SELECTIVE (2) PTAC châssis	COLLECTE SELECTIVE (2) C.U.(*) et vol.	COLLECTE SPÉCIALE (3) PTAC châssis	COLLECTE SPÉCIALE (3) C.U.(*) et vol.
Maxi charge / Encombrement mini	10 t.	2,5 t/7 m³				
	12 t.	3,6 t/8 m³				
Bon compromis (Charge / volume)	14 t.	4,4 t/10 m³	14 t.	4,4 t/10 m³		
	16 t.	5,2 t/12 m³	16 t.	5,2 t/12 m³		
Maxi volume			16 t.	5,4 t/12 m³	16 t.	5,4 t/12 m³
			16 t.	5,8 t/13 m³	16 t.	5,8 t/13 m³

Benne CARGOPAC - Gamme Moyenne	COLLECTE DE DMR (1) PTAC châssis	COLLECTE DE DMR (1) C.U.(*) et vol.	COLLECTE SELECTIVE (2) PTAC châssis	COLLECTE SELECTIVE (2) C.U.(*) et vol.	COLLECTE SPÉCIALE (3) PTAC châssis	COLLECTE SPÉCIALE (3) C.U.(*) et vol.
Maxi charge / Encombrement mini	19 t.	7,6 t/14 m³				
	19 t.	7,6 t/14 m³				
Bon compromis (Charge / volume)	19 t.	7,1 t/15 m³	19 t.	7,1 t/15 m³		
	19 t.	7 t/16 m³	19 t.	7 t/16 m³		
Maxi volume			19 t.	6,8 t/17 m³	19 t.	6,8 t/17 m³
			19 t.	6,6 t/19 m³	19 t.	6,6 t/19 m³

Benne CARGOPAC - Gamme Haute	COLLECTE DE DMR (1) PTAC châssis	COLLECTE DE DMR (1) C.U.(*) et vol.	COLLECTE SELECTIVE (2) PTAC châssis	COLLECTE SELECTIVE (2) C.U.(*) et vol.	COLLECTE SPÉCIALE (3) PTAC châssis	COLLECTE SPÉCIALE (3) C.U.(*) et vol.
Maxi charge / Encombrement mini	26 t.	11,2 t/18 m³				
Bon compromis (Charge / volume)	26 t.	12,3 t/21 m³	26 t.	12,3 t/21 m³		
	26 t.	12,1 t/22 m³	26 t.	(		
Maxi volume			26 t.	12,1 t/23 m³	26 t.	12,1 t/23 m³
			26 t.	11,2 t/24 m³	26 t.	11,2 t/24 m³
			32 t.	14 t/26 m³	32 t.	14 t/26 m³

(1) Déchets ménagers résiduels avec collecte sélective en points d'apport volontaire avec contraintes d'encombrement.
(2) Collecte mixte en alternance (déchets ménagers résiduels et collecte sélective en porte à porte).
(3) Collecte sélective exclusive.

(*) Déchets ménagers résiduels.
(**) Suivant châssis et nature des déchets.

COMMUNAUTE DE COMMUNES AVRE, LUCE NOYE

Le Président,

Pierre BOULANGER

Envoyé en préfecture le 02/01/2019
Reçu en préfecture le 02/01/2019
Affiché le
ID : 080-200070969-20190102-201805225-DE

Envoyé en préfecture le 02/01/2019
Reçu en préfecture le 02/01/2019
Affiché le
ID : 080-200070969-20190102-201805225-DE

SEMAT
GROUPE ZOELLER

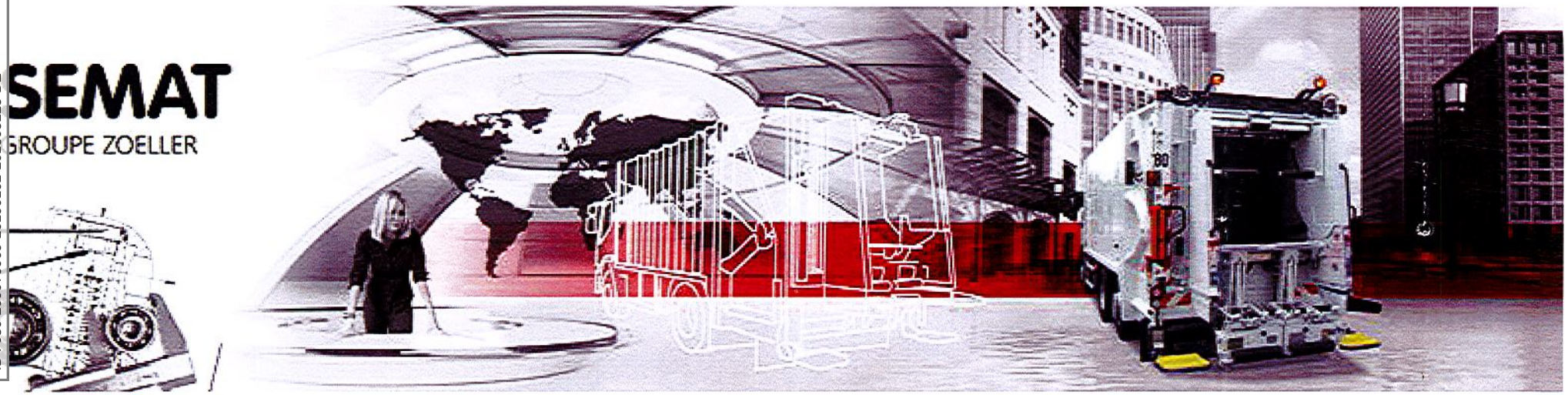

Activité commerciale : Philippe Carpentier

Matériels et pièces de rechange

1	Antoine FOURCROY	06 46 53 41 90 / afourcroy@semat.com
2	François HINSCHBERGER	06 11 11 82 31 / fhinschberger@semat.com
3	Philippe BRY	06 11 97 46 56 / pbry@semat.com
4	Philippe COUTIAUX	06 03 01 58 98 / pcoutiaux@semat.com
5	Emmanuel YVON	06 19 52 82 01 / eyvon@semat.com
6	Philippe NOIREAUD	06 14 20 41 04 / pnoireaud@semat.com
7	Christophe BIGRE	06 12 42 99 38 / cbigre@semat.com
9	Alain BOUFFON (DT & Corse)	06 12 85 75 88 / abouffon@semat.com
PR	Ludovic ARDOUIN	06 15 33 29 80 / lardouin@semat.com

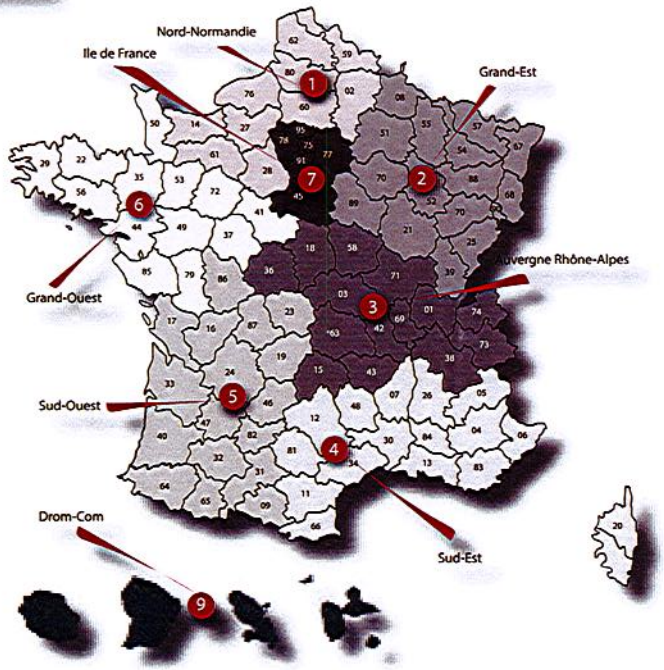

www.semat.com

Activité de services : Bernard Poulet

Entretien, contrats, réparation	Centres référents
BOM SERVICES 03 21 33 04 16 / atelier@bom-services.com	MARCK (62730)
Olivier BENZ 06 08 28 89 71 / obenz@semat.com	HORBOURG WIHR (68180)
Jean-Marc LHOMME 06 12 42 99 46 / jmlhomme@semat.com	AUBAGNE (13400)
Jean-Marc LHOMMÉ (inclus Corse) 06 12 42 99 46 / jmlhomme@semat.com	AUBAGNE (13400) MARSEILLE (13015)
Jean-Pierre GAILLOT 06 14 20 62 38 / jpgaillot@semat.com	LA ROCHELLE (17000)
Patrice MACÉ 06 12 42 99 44 / pmace@semat.com	LA ROCHELLE (17000)
Roger PLAIRE 06 11 97 46 77 / rplaire@semat.com	DOURDAN (91410)

Formation

Jean-Noël COURS
05 46 00 94 64 / jbarre@semat.com

Janvier 2014

Envoyé en préfecture le 02/01/2019
Reçu en préfecture le 02/01/2019
Affiché le
ID : 080-200070969-20190102-201805225-DE

Envoyé en préfecture le 02/01/2019
Reçu en préfecture le 02/01/2019
Affiché le
ID : 080-200070969-20190102-201805225-DE

FICHE TECHNIQUE PERSONNALISÉE

FR - RTG,28.1
Code modèle : 20DM086REF02
Date d'édition : 22/05/2018
Mise à jour de l'affaire : 22/05/2018
N° de Grille : 3887926 du 22/05/2018

A l'attention de

Communaute Communes Avre Luc

D 26 WIDE P6X2 BOM 320E6 - PTAC 26,00 T / PTRA 26T

RENAULT TRUCKS

D 26

WIDE

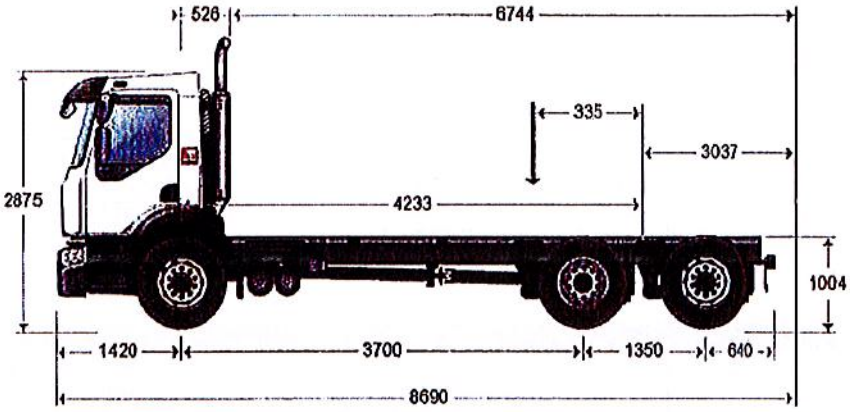

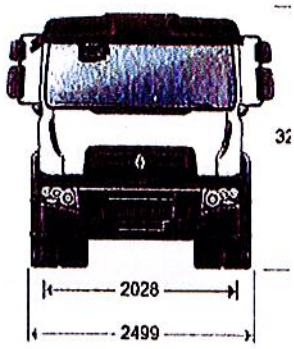

MASSES

Empattement		mm	3,700
Masse maxi Immatriculation	Totale (PTAC)	kg	26000
Charge utile	(C)	kg	18677
Poids châssis cabine	total	kg	7323
	Groupe essieux avant (En cas d'essieu relevable : essieu au sol)	kg	4374
	Groupe essieux arrière (En cas d'essieu relevable : essieu au sol)	kg	2949
Masse maxi Immatriculation	Essieu avant 1	kg	8000
	Essieu arrière 1	kg	11500
	Essieu arrière 2	kg	7500
	groupe essieux arrière	kg	19000
Masse maxi technique	totale (Coc : 16.1.)	kg	27000
	groupe essieux avant (Coc : 16.2.)	kg	8000
	groupe essieux arrière (Coc : 16.2.)	kg	19000

Pour conserver une conduite confortable (directibilité, freinage) des véhicules dans toutes les conditions de charge et de roulage une fois le véhicule carrossé, il faut respecter la charge minimum sur l'(les) essieu(x) avant suivante : 3500 kg
Ce tableau tient compte du poids des options RENAULT TRUCKS, plein d'urée, d'huile, de liquide lave glace et de refroidissement à 100 %, niveau de remplissage carburant à 90 % et présence du chauffeur (75 kg)

LONGUEURS

Empattement		mm	3,700

Mickael Debeaulieu

Téléphone portable : 06.23.26.56.09
mdebeaulieu@gueudet.fr

SOVIM SAS
Téléphone : 03.22.33.64.00
Fax : 03.22.95.12.07
www.renault-trucks.com

Envoyé en préfecture le 02/01/2019
Reçu en préfecture le 02/01/2019
Affiché le
ID : 080-200070969-20190102-201805225-DE

FICHE TECHNIQUE PERSONNALISÉE

Date de mise à jour
Mardi 22 mai 2018

Longueur carrossable	min (Wmin / BEP L105)	mm	5770
	maxi (Wmax / BEP L105)	mm	6744
Porte à faux avant	(H / BEP L016)	mm	1420
Entrée cabine	(B / BEP L102)	mm	526
Empattement	(F / BEP L011)	mm	3700
Empattement technique	(F' / BEP L015)	mm	4233
Entraxe	essieu 2-3 (BEP L012.2)	mm	1350
Porte à faux arrière	châssis	mm	640
Long totale châssis cabine	(A / BEP L032+L016)	mm	7110
' Centre de Gravité de la charge	mini (Ymin / BEP L104)	mm	335
	maxi (Ymax / BEP L103)	mm	822
Longueur véhicule Mini (Z)	(Zmin / BEP L001)	mm	7716
Longueur véhicule Maxi (Z)	(Zmax / BEP L001)	mm	8690
Porte à faux arrière carrosserie	mini (Xmin / BEP L017)	mm	2063
	maxi (Xmax : BEP L017)	mm	3037

HAUTEURS

Empattement		mm	3,700
Hauteur pavillon/sol à vide	(O)	mm	2875
Hauteur extérieure maxi à vide	(BEP H001)	mm	3208
Hauteur longerons	(BEP H032)	mm	300
Garde au sol, en charge	avant (U1 / BEP H015)	mm	226
	arrière (U3 / BEP H016)	mm	246
Hauteur sol / dessus longeron au niveau essieu avant	à vide (H1 / BEP H035)	mm	1018
	en charge (H1 / BEP H036)	mm	935
Hauteur sol / dessus longeron au niveau pont	à vide (H2 / BEP H037)	mm	1004
	en charge (H2 / BEP H038)	mm	981
Hauteur sol / dessus longeron à l'extrémité arrière	à vide (HN)	mm	996
	en charge (HN)	mm	1005

LARGEURS

Empattement		mm	3,700
Largeur cabine maxi	(BEP W002)	mm	2500
Largeur du cadre	à l'avant (BEP W035)	mm	1080
	à l'arrière (BEP W036)	mm	850
Largeur aux roues arrière	essieu AR 1 (V3 / BEP W003.1)	mm	2499
	essieu AR 2 (V5 / BEP W003.3)	mm	2340
Voie	avant (V1 / BEP W013.1)	mm	2028
	arrière 1 (V2 / BEP W013.2)	mm	1837
	arrière 2 (V4 / BEP W013.2)	mm	2028

DIVERS

Empattement		mm	3,700
Epaisseur longerons	(BEP W034)	mm	12
Rayon de braquage	entre trottoirs	mm	6906
	hors tout (BEP W012)	mm	7600

Mickael Debeaulieu

Téléphone portable : 06.23.26.56.09
mdebeaulieu@gueudet.fr

SOVIM SAS
Téléphone : 03.22.33.64.00
Fax : 03.22.95.12.07
www.renault-trucks.com

RENAULT TRUCKS

Envoyé en préfecture le 02/01/2019
Reçu en préfecture le 02/01/2019
Affiché le
ID : 080-200070969-20190102-201805225-DE

FICHE TECHNIQUE PERSONNALISÉE

MOTEUR DTI 8

Puissance maxi : 235 kW à 2100 tr/mn
Couple maxi : 1200 Nm de 1050 tr/mn à 1600 tr/mn
Puissance fiscale : 21 cv
Diesel 6 cylindres en ligne - 4 soupapes par cylindre - Distribution arrière
Injection directe haute pression COMMON RAIL 2000 bars
Alésage 110 mm - course 135 mm - Cylindrée 7,7 litres
Suralimenté par turbo compresseur à géométrie variable
Recyclage des gaz d'échappement
Sens de rotation (vue côté BV) : antihoraire
Capacité en huile : 27 l filtration comprise
Carter d'huile tôle
Capacité du circuit de refroidissement : 17 litres
Liquide de refroidissement : antigel - 25°c
Niveau de dépollution CEE EURO VI
Système post-traitement compact (7° injecteur, catalyseur, FAP, SCR)
Niveau sonore conforme aux normes CEE (80dB)

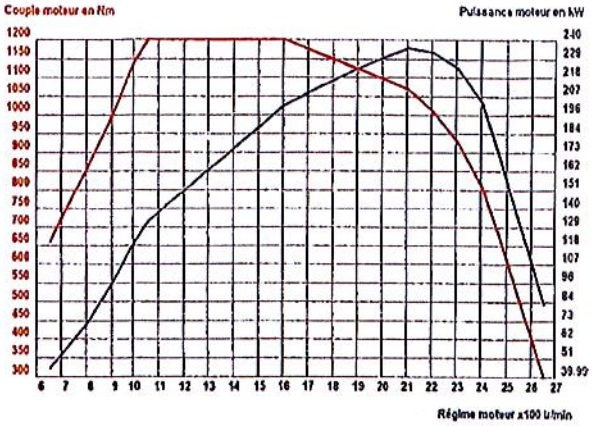

EQUIPEMENT MOTEUR

Recyclage partiel des vapeurs d'huile (circuit semi-fermé)
Prise de mouvement arrière moteur :
Sortie arbre creux cannelé (DIN 5462). Entraînement continu
Sens de rotation moteur
Couple maxi : 600 Nm
Rapport : 1 / 1
Position 12h
Limiteur électronique de vitesse (90 km/h)

BOÎTE DE VITESSES

Boîte de vitesses automatique Allison 3200V
6 rapports AV et 1 rapport AR avec convertisseur de couple
Rapports 3,49 - 0,65
Commandée par boîtier à touches
2 modes de configuration : "éco" et "dynamique"
Fonction Lock-up
Passage au point mort automatique
Refroidisseur de boîte de vitesses automatique

RALENTISSEUR

Ralentisseur sur échappement (120 kW à 2800 tr/min)

PRISES DE MOUVEMENTS

Sans prise de mouvement sur boîte de vitesses

DIRECTION

Boîtier à assistance hydraulique incorporée à démultiplication variable
Circulation à droite

ESSIEU AVANT

Capacité charge avant (maxi technique) : 8 t

EMBRAYAGE

Sans embrayage

ESSIEU ARRIERE

3eme essieu arrière directionnel fixe, roues monte simple
Transfert de la charge sur le pont (11,5 t + 30% si vitesse inférieure à 30 km/h)
Position de l'essieu arrière : derrière le pont moteur

PONT ARRIERE

Pont P1361 à double réduction dans les moyeux
Sans blocage de différentiel
Capacité charge arrière (maxi technique) : 19 t
Charge arrière 11,5t - 7,5t
Ratio de pont : 6,18
Régime moteur à 90 km/h : 1836 tr/mn

PNEUS ET ROUES

Dimension 315/80 R22,5
Profil M. X MULTIWAY 3D XZE / XDE
Roues acier
Enjoliveurs de roues avant
Roue de secours en fixation provisoire

Mickael Debeaulieu

Téléphone portable : 06.23.26.56.09
mdebeaulieu@gueudet.fr

SOVIM SAS
Téléphone : 03.22.33.64.00
Fax : 03.22.95.12.07
www.renault-trucks.com

Envoyé en préfecture le 02/01/2019
Reçu en préfecture le 02/01/2019
Affiché le
ID : 080-200070969-20190102-201805225-DE

FREINAGE

Frein de service :
Système de freinage à deux circuits indépendants
Freinage tous disques
Gestion électronique de la production d'air par APM (Air Product Management)
Cartouche de dessiccateur optimisée par maintenance préventive
Compresseur d'air 1080 l/min, 720 cm³ bicylindre
Caoutchoucs de fixations réservoirs d'air
Sans dispositif de freinage de remorque

EBS :
Système d'antiblocage des roues (ABS)
Anti-patinage des roues (ASR)
Drag torque contrôle (Contrôle du couple lors d'une phase de rétrogradage)
Équilibrage usure plaquettes (disques)
Couplage des ralentisseurs et des freins de service
Gestion de l'engagement du différentiel (si équipé) à vitesse <10 km/h (4x2)
Assistance au démarrage en côte (Hill Start Aid)
Alerte performance de freinage
Contrôle de trajectoire et système anti-renversement ESC (Electronic Stability Control)
Essai de traction d'attelage
Assistance au freinage d'urgence (AFU)
Feux d'arrêt d'urgence (EBL)

Frein de stationnement :
A commande pneumatique, immobilisation assurée par cylindres à ressort sur roues arrière
Robinet de frein de stationnement

Réglages :
Rattrapage automatique du jeu des garnitures

Frein de secours :
Assuré par l'indépendance des circuits du dispositif principal

CABINE

Extérieur cabine :
Tôlerie cabine électro-zinguée, traitée par cataphorèse
Day cab
Déflecteurs anti-salissures
Suspension cabine mécanique 4 points
Basculement cabine hydraulique
2 rétroviseurs chauffants télécommandés
Rétroviseurs pour hors tout carrossable 2,550 m
Antéviseur repliable
Avertisseur pneumatique
Prise d'air au niveau pavillon
Indicateur de colmatage filtre à air
Anti projection d'eau sur ailes avant
Viscope pare-soleil
Pare-brise feuilleté teinté
Lunette arrière
Porte vision côté passager
teinte carrosserie : Blanc ekla
code technique : 09350

Intérieur cabine :
Desserte supérieure de rangement, 2 coffres de rangements (50 l) fermés par portillons, pare-soleil latéral coulissant côté conducteur
Trois pare-soleil sur pare-brise
Autoradio analogique et numérique au format DAB ou DAB+ nécessitant une antenne numérique (non fournie)
flux audio par USB et Streaming par Bluetooth 4.0
avec fonction mains libres et commandes au volant
Prédisposition C.B.
Chronotachygraphe numérique DTCO 3.0
Aérateur de pavillon
Siège conducteur CONFORT suspendu pneumatique, avec ceinture de sécurité embarquée, réglage lombaire, assise et dossier chauffant, réglage de la profondeur d'assise
Ceintures de sécurité rouges
Siège passager pneumatique avec ceinture de sécurité embarquée
3eme siège central avec ceinture 2 points
Prise soufflette sur console centrale
Tunnel moteur normal
Temporisation de l'éclairage cabine
2 patères sur face arrière
Lève-vitres électriques
Climatisation
Livre de bord en français
Support pour fixation smartphone
Horomètre (enregistrement des temps de fonctionnement moteur)
Extincteur 2 kg en cabine, accessible de l'intérieur et de l'extérieur cabine
Adaptation "fourniture d'une 3ème clef fixe avec transpondeur"

Equipement au volant :
Volant 4 branches

Mickael Debeaulieu

Téléphone portable : 06.23.26.56.09
mdebeaulieu@gueudet.fr

SOVIM SAS
Téléphone : 03.22.33.64.00
Fax : 03.22.95.12.07
www.renault-trucks.com

Envoyé en préfecture le 02/01/2019
Reçu en préfecture le 02/01/2019
Affiché le
ID : 080-200070969-20190102-201805225-DE

FICHE TECHNIQUE PERSONNALISÉE

Tableau de bord :

Prises de courant 12V + 24V sur tableau de bord, pour accessoires
Système anti-démarrage commandé par clé transpondeur
Clef pliable
Télécommande des portes

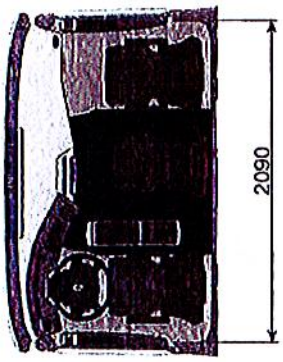

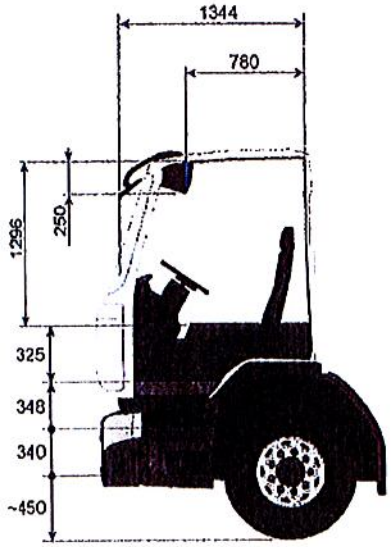

EQUIPEMENT ELECTRONIQUE

Prise OBD en cabine pour extraction de données et diagnostic du véhicule (Optifuel - Infomax)
Interface de gestion de flotte FMS Gateway
Système d'avertissement de franchissement de ligne (LDWS)
Système de freinage d'urgence avancé
Afficheur en français et en anglais
Langue supplémentaire (espagnol)

EQUIPEMENT ELECTRIQUE

Capacité batterie 225 Ah
Coupe batteries
Alternateur 110A

CHÂSSIS

peinture de protection châssis couleur gris minéral
code technique: 03650
Renfort de châssis au niveau du pont arrière
Prédisposition pour benne à ordure ménagère
Porte-à-faux pour, Benne à Ordures Ménagères, pré-percé pour le carrossier
Une chape de remorquage avant amovible, deux points de remorquage
Dispositif anti-encastrement avant (DPEA)
Sans dispositif anti-encastrement arrière
Traverse de fermeture arrière avec préperçage pour chape de remorquage
Ailes en position standard
1 cale de roue
Sortie échappement verticale avec extension et écran thermique

PARE-CHOCS - MARCHES ET ECLAIRAGE

Pare-chocs plastique en 3 parties, coins tôle
Accès au poste de conduite par 2 marches en escalier
Eclairage emmarchement
Dispositif de réglage des projecteurs électrique
Feux diurnes
Phares antibrouillard avant
Prédisposition feux tournants

SUSPENSION

Suspension avant

Ressorts avant à lames paraboliques
Barre stabilisatrice

Suspension arrière

Suspension pneumatique pour usage BOM
Barre stabilisatrice
Télécommande de suspension 2 canaux

Mickael Debeaulieu

Téléphone portable : 06.23.26.56.09
mdebeaulieu@gueudet.fr

SOVIM SAS
Téléphone : 03.22.33.64.00
Fax : 03.22.95.12.07
www.renault-trucks.com

Envoyé en préfecture le 02/01/2019
Reçu en préfecture le 02/01/2019
Affiché le
ID : 080-200070969-20190102-201805225-DE

FICHE TECHNIQUE PERSONNALISÉE

RESERVOIR A CARBURANT

Réservoir principal en acier
Réservoir 255 litres (D560) à droite

AdBlue

Réservoir AdBlue 32 litres

EQUIPEMENT STANDARD

Cric hydraulique 10t
Gilet de sécurité
Triangle de pré-signalisation
Bruiteur de marche arrière
Capacité réservoir lave-glace 12l

CARROSSERIE

Corbeaux de fixation avant et arrière
Passe cloison cabine pour carrossier
Prédisposition prise 24V en desserte
Prédisposition sécurité marche pied arrière pour norme EN1501
Feux latéraux
Boîtier électronique Interface carrossier BBM (fonctions expertes carrossiers via bus CAN)
Fonction commande suspensions carrossier :
Inhibition de la régulation d'altitude des suspensions, agenouillement du plateau, régulation de la hauteur
Prédisposition électrique pour grue

OPTIONS SPÉCIALES

002- carte grise
001-preparation garage

RAPPORTS DE BOÎTES DE VITESSES

1	2	3	4	5	6
3.49	1.86	1.41	1.00	0.75	0.65

Le constructeur se réserve le droit de modifier les caractéristiques ci-dessus sans préavis. Document non contractuel. Les adaptations ne pourront être effectuées qu'à partir de nos plans.

Mickael Debeaulieu

Téléphone portable : 06.23.26.56.09
mdebeaulieu@gueudet.fr

SOVIM SAS
Téléphone : 03.22.33.64.00
Fax : 03.22.95.12.07
www.renault-trucks.com

Envoyé en préfecture le 02/01/2019
Reçu en préfecture le 02/01/2019
Affiché le
ID : 080-200070969-20190102-201805225-DE

DEVIS

jeudi 19 avril 2018

A l'attention de :

Communaute Communes
Avre Luc Autre
M. . cottard

Chiffrage Date de configuration : 22/05/2018

N° de tarif FR RTG 28.1

Type de véhicule	Nb véhicules		Commentaire
D 26 WIDE P6X2 BOM 320E6	1		

DEFINITION VEHICULE

Véhicule	D 26 WIDE P6X2 BOM 320E6
Empattement	EMPT.3,700
Couple de pont	RATIO DE PONT 6.18
PTAC	PTAC 26,00 T
PTRA	PTRA 26T
Couleur	BLANC EKLA (09350)
Pneumatiques	M. X MULTIWAY 3D XZE / XDE 315/80 R22,5

CHIFFRAGE CHASSIS CABINE ET OPTIONS RENAULT TRUCKS.

Description
Prix de base
1 CALE DE ROUES
2 POINTS REMORQUAGE AV, 1 CHAPE
ANTI DEMARRAGE, SANS ALARME
ATTESTATIONS CEMT ET 80DB
AVEC GESTION ECS CARROSSIER
BATTERIES 225 AH
BRUITEUR DE MARCHE ARRIERE
CLE PLIABLE
COLLECTION 3EME CLE
CRIC 10T
ECHAP. VERTICAL ACIER + EXTENSION
EXTINCTEUR 2KG.
FMS GATEWAY
HOROMETRE
M. X MULTIWAY 3D XZE / XDE
PACK COMFORT 2 (D)
PARE-CHOCS PLASTIQUE, COINS TOLE
PHARES ANTI-BROUILLARD AV
PREDISPO ELECTRIQUE POUR GRUE
PREDISPOSITION FEUX TOURNANTS
PRISES 12V + 24V TABLEAU DE BORD
RES. GO A DROITE 255L (D560)
RESERVOIR GAZOLE ACIER
ROUE DE SECOURS (FIX.PROVISOIRE)

Mickael Debeaulieu

Téléphone portable : 06.23.26.56.09
mdebeaulieu@gueudet.fr

SOVIM SAS
Téléphone : 03.22.33.64.00
Fax : 03.22.95.12.07
www.renault-trucks.com

RENAULT TRUCKS

Envoyé en préfecture le 02/01/2019
Reçu en préfecture le 02/01/2019
Affiché le
ID : 080-200070969-20190102-201805225-DE

DEVIS

jeudi 19 avril 2018

TACHYGRAPHE NUMERIQUE
VISCOPE/PARE SOLEIL
carte grise
prepartion garage

RESUME CHIFFRAGE

Commentaires

Prix net total HT

Ce devis est purement indicatif et non contractuel. Seule la signature d'un bon de commande soumis a nos Conditions Générales de Vente forme le contrat entre les parties. Il est valable 15 jours à partir de la date d'émission mentionnée

Bon pour accord.
le 30 mai 2018

Le Président,

COMMUNAUTE DE COMMUNES
AVRE, LUCE NOYE

Pierre BOULANGER

Mickael Debeaulieu

Téléphone portable : 06.23.26.56.09
mdebeaulieu@gueudet.fr

SOVIM SAS
Téléphone : 03.22.33.64.00
Fax : 03.22.95.12.07
www.renault-trucks.com

RENAULT TRUCKS

Envoyé en préfecture le 02/01/2019
Reçu en préfecture le 02/01/2019
Affiché le
ID : 080-200070969-20190102-201805225-DE

Délégation Territoriale d'Amiens
5 avenue d'Italie - CS 19015
80094 AMIENS cédex 3

Devis n° 35186846
du 25 mai 2018

Edité le 29 mai 2018
Validité du 29 mai 2018 au 12 juin 2018
Vos références
du 24 mai 2018

Code client UGAP : 80901071

Suivi commercial
CATHY POILLION
Tel : 03-22-71-35-03 Fax : 03-22-92-52-80
Courriel : cpoillion@ugap.fr
FLORENCE BAZOGE
Courriel : fbazoge@ugap.fr

À l'attention de :
Mme Aude FRISON

CCALM COMMUNAUTE DE COMMUNES
AVRE LUCE ET MOREUIL
144 RUE DU CARDINAL MERCIER
80110 MOREUIL

Objet : CHASSIS RENAULT TRUCKS D 26 WIDE P6X2 + BOM SEMAT 22M3

Madame, Monsieur,
Nous vous prions de bien vouloir trouver ci-joint le devis relatif à votre demande enregistrée le 24.05.2018.
Bien entendu, nous restons à votre disposition pour vous apporter toutes les précisions complémentaires.
Nous espérons que ces informations vous seront utiles et permettront l'aboutissement de vos projets dans les meilleures conditions.
Nous vous prions d'agréer, Madame, Monsieur, l'expression de nos sentiments dévoués.

Info : à compter de ce jour, l'Ugap a choisi d'afficher les prix bruts unitaires avec 2, 3 ou 4 décimales si nécessaire.

Commentaires

L'usager doit prendre connaissance des Conditions générales de vente (CGV) disponibles sur le site Ugap.fr et des Conditions générales d'exécution (CGE) annexées au présent devis. L'acceptation du présent devis vaut acceptation des CGV et des CGE pleinement et sans réserve.

Devise EUR

Poste	Référence Descriptif	Qté	Prix Brut Unitaire HT	Montant Brut HT	Remise en %	Montant Net HT	Taux TVA	Total TTC
	CHANGEMENT DE TARIFS LE 14 JUN 2018							
	*** CHASSIS RENAULT TRUCKS ***							
30	**5 246 731**	**1**						
	P1-Indispensable pour chaque commande du poste 1 -Ref Constr : UGAP-DC1-FX1-L03P1C00P0001 -Ref Four : UGAP							

Caractéristiques

numéro marché équipementier	415337 SEMAT
Fiche technique numéro	3887926
Teinte	BLANC EKLA (09350)
Type prise de mouvement	SANS
EMPATTEMENT	3700
Chronotachygraphe	OUI
Simulateur info vitesse	NON
PTAC	26T
PTRA	-
Type de cabine	COURTE
Boitier carrossier	OUI
couple de pont	RATIO DE PONT 6.18
Garantie : 24 mois	-

Envoyé en préfecture le 02/01/2019
Reçu en préfecture le 02/01/2019
Affiché le
ID : 080-200070969-20190102-201805225-DE

UGAP

Devis n° 35133846
du 25 mai 2018

Edité le 29 mai 2018
Validité du 29 mai 2018 au 12 juin 2018
Vos références
du 24 mai 2018

Code client UGAP : 80901071

Poste	Référence Descriptif	Qté	Prix Brut Unitaire HT	Montant Brut HT	Remise en %	Montant Net HT	Taux TVA	Total TTC
40	**1 830 825**	**1**	**83 955,11**	**83 955,11**		**83 955,11**	**20,00**	**100 746,14**
	P1-D 26 WIDE P6X2 BOM 320E6 -Ref Constr : A-P01L03349-TB1-L03P1C00P0054 -Ref Four : 20DM086REF02 *** AVEC MINORATION DE 272,34 EUR HT POUR P1-RES. GO A DROITE 255L (D560) - cf. marché *** *** Empattement 3700 (103EH) - PTAC 26T (90050) - PTRA 26T (90532) - RATIO DE PONT 6.18 (1CJ67) - BMANC EKLA (09350) (670S3) - PNEUS M.X MULTIWAY 3D XZE / XDE (1TYJD) 315/80 R22,5 (1TW23) - RESERVOIR GAZOLE ACIER (31805) - TACHYGRAPHE NUMERIQUE (542NU) *** **Garantie :** 24 mois — Intervention sur site avec GTI (Garantie de temps d intervention en heures ou en jours) **Délai prévisionnel de livraison :** 20 semaine(s)							
50	**1 831 426**	**1**	**42,55**	**42,55**		**42,55**	**20,00**	**51,06**
	P1-ECHAP. VERTICAL ACIER + EXTENSION -Ref Constr : C-P01L03560-TO1-L03P1C03P0018 -Ref Four : 32322 **Garantie :** 24 mois — Intervention sur site avec GTI (Garantie de temps d intervention en heures ou en jours) **Délai prévisionnel de livraison :** 20 semaine(s)							
60	**1 831 509**	**1**	**97,87**	**97,87**		**97,87**	**20,00**	**117,44**
	P1-HOROMETRE -Ref Constr : L-P01L03668-TO1-L03P1C03P0031 -Ref Four : 64202 **Garantie :** 24 mois — Intervention sur site avec GTI (Garantie de temps d intervention en heures ou en jours) **Délai prévisionnel de livraison :** 20 semaine(s)							
70	**1 831 352**	**1**	**38,30**	**38,30**		**38,30**	**20,00**	**45,96**
	P1-BRUITEUR DE MARCHE ARRIERE -Ref Constr : A-P01L03667-TO1-L03P1C04P0007 -Ref Four : 64102 **Garantie :** 24 mois — Intervention sur site avec GTI (Garantie de temps d intervention en heures ou en jours) **Délai prévisionnel de livraison :** 20 semaine(s)							
80	**1 831 265**	**1**	**68,09**	**68,09**		**68,09**	**20,00**	**81,71**
	P1-2 POINTS REMORQUAGE AV, 1 CHAPE -Ref Constr : C-P01L03656-TO1-L03P1C06P0109 -Ref Four : 60309 **Garantie :** 24 mois — Intervention sur site avec GTI (Garantie de temps d intervention en heures ou en jours) **Délai prévisionnel de livraison :** 20 semaine(s)							
90	**1 831 456**	**1**	**246,81**	**246,81**		**246,81**	**20,00**	**296,17**
	P1-FMS GATEWAY -Ref Constr : C-P01L03811-TO1-L03P1C06P0196 -Ref Four : 1FA03 **Garantie :** 24 mois — Intervention sur site avec GTI (Garantie de temps d intervention en heures ou en jours) **Délai prévisionnel de livraison :** 20 semaine(s)							
95	**846 198**	**1**	**1 353,19**	**1 353,19**		**1 353,19**	**20,00**	**1 623,83**
	P1-PACK COMFORT 2 - 99B14 DEVIS RENAULT TRUCKS DU 24.05.2018 DELAI SUPPLEMENTAIRE : 4 SEMAINES **Délai prévisionnel de livraison :** 1 semaine(s)							

Envoyé en préfecture le 02/01/2019
Reçu en préfecture le 02/01/2019
Affiché le
ID : 080-200070969-20190102-201805225-DE

UGAP

Devis n° 35188046
du 25 mai 2018

Edité le 29 mai 2018
Validité du 29 mai 2018 au 12 juin 2018
Vos références
du 24 mai 2018

Code client UGAP : 80901071

Poste	Référence Descriptif	Qté	Prix Brut Unitaire HT	Montant Brut HT	Remise en %	Montant Net HT	Taux TVA	Total TTC
100	**1 831 695**	**1**	**119,15**	**119,15**		**119,15**	**20,00**	**142,98**
	P1-PHARES ANTI-BROUILLARD AV -Ref Constr : A-P01L03697-TO1-L03P1C06P0233 -Ref Four : 74502							
	Garantie : 24 mois			Intervention sur site avec GTI (Garantie de temps d intervention en heures ou en jours)				
	Délai prévisionnel de livraison : 20 semaine(s)							
110	**1 831 780**	**1**	**25,53**	**25,53**		**25,53**	**20,00**	**30,64**
	P1-PRISES 12V + 24V TABLEAU DE BORD -Ref Constr : A-P01L03706-TO1-L03P1C06P0262 -Ref Four : 80905							
	Garantie : 24 mois			Intervention sur site avec GTI (Garantie de temps d intervention en heures ou en jours)				
	Délai prévisionnel de livraison : 20 semaine(s)							
120	**1 831 951**	**1**	**306,38**	**306,38**		**306,38**	**20,00**	**367,66**
	P1-VISCOPE/PARE SOLEIL -Ref Constr : A-P01L03720-TO1-L03P1C06P0332 -Ref Four : 87102							
	Garantie : 24 mois			Intervention sur site avec GTI (Garantie de temps d intervention en heures ou en jours)				
	Délai prévisionnel de livraison : 20 semaine(s)							
130	**1 831 550**	**1**	**434,04**	**434,04**		**434,04**	**20,00**	**520,85**
	P1-M. X MULTIWAY 3D XZE / XDE -Ref Constr : L-P01L03892-TO1-L03P1C08P0072 -Ref Four : 1TYJD							
	Garantie : 24 mois			Intervention sur site avec GTI (Garantie de temps d intervention en heures ou en jours)				
	Délai prévisionnel de livraison : 20 semaine(s)							
140	**1 831 884**	**1**	**561,70**	**561,70**		**561,70**	**20,00**	**674,04**
	P1-ROUE DE SECOURS (FIX.PROVISOIRE) -Ref Constr : A-P01L03707-TO1-L03P1C08P0115 -Ref Four : 81901							
	Garantie : 24 mois			Intervention sur site avec GTI (Garantie de temps d intervention en heures ou en jours)				
	Délai prévisionnel de livraison : 20 semaine(s)							
150	**1 831 344**	**1**	**110,64**	**110,64**		**110,64**	**20,00**	**132,77**
	P1-BATTERIES 225 AH -Ref Constr : C-P01L03569-TO1-L03P1C11P0018 -Ref Four : 33816							
	Garantie : 24 mois			Intervention sur site avec GTI (Garantie de temps d intervention en heures ou en jours)				
	Délai prévisionnel de livraison : 20 semaine(s)							
160	**1 831 752**	**1**	**59,57**	**59,57**		**59,57**	**20,00**	**71,48**
	P1-PREDISPO ELECTRIQUE POUR GRUE -Ref Constr : C-P01L04002-TO1-L03P1C11P0028 -Ref Four : 4SR02							
	Garantie : 24 mois			Intervention sur site avec GTI (Garantie de temps d intervention en heures ou en jours)				
	Délai prévisionnel de livraison : 20 semaine(s)							
170	**1 831 766**	**1**	**34,04**	**34,04**		**34,04**	**20,00**	**40,85**
	P1-PREDISPOSITION FEUX TOURNANTS -Ref Constr : A-P01L03716-TO1-L03P1C11P0031 -Ref Four : 84499							
	Garantie : 24 mois			Intervention sur site avec GTI (Garantie de temps d intervention en heures ou en jours)				
	Délai prévisionnel de livraison : 20 semaine(s)							

Envoyé en préfecture le 02/01/2019
Reçu en préfecture le 02/01/2019
Affiché le
ID : 080-200070969-20190102-201805225-DE

UGAP

Devis n° 35433946
du 25 mai 2018

Edité le 29 mai 2018
Validité du 29 mai 2018 au 12 juin 2018
Vos références
du 24 mai 2018

Code client UGAP : 80901071

Poste	Référence Descriptif	Qté	Prix Brut Unitaire HT	Montant Brut HT	Remise en %	Montant Net HT	Taux TVA	Total TTC
180	**1 831 247**	**1**	**89,36**	**89,36**		**89,36**	**20,00**	**107,23**
	P1-1 CALE DE ROUES -Ref Constr : A-P01L03734-TO1-L03P1C13P0181 -Ref Four : 91702							
	Garantie : 24 mois			Intervention sur site avec GTI (Garantie de temps d intervention en heures ou en jours)				
	Délai prévisionnel de livraison : 20 semaine(s)							
190	**1 831 323**	**1**	**68,09**	**68,09**		**68,09**	**20,00**	**81,71**
	P1-AVEC GESTION ECS CARROSSIER -Ref Constr : L-P01L03508-TO1-L03P1C13P0194 -Ref Four : 19602							
	Garantie : 24 mois			Intervention sur site avec GTI (Garantie de temps d intervention en heures ou en jours)				
	Délai prévisionnel de livraison : 20 semaine(s)							
200	**1 831 399**	**1**	**89,36**	**89,36**		**89,36**	**20,00**	**107,23**
	P1-CRIC 10T -Ref Constr : A-P01L03703-TO1-L03P1C13P0205 -Ref Four : 80010							
	Garantie : 24 mois			Intervention sur site avec GTI (Garantie de temps d intervention en heures ou en jours)				
	Délai prévisionnel de livraison : 20 semaine(s)							
210	**1 831 442**	**1**	**42,55**	**42,55**		**42,55**	**20,00**	**51,06**
	P1-EXTINCTEUR 2KG. -Ref Constr : A-P01L03698-TO1-L03P1C13P0219 -Ref Four : 77202							
	Garantie : 24 mois			Intervention sur site avec GTI (Garantie de temps d intervention en heures ou en jours)				
	Délai prévisionnel de livraison : 20 semaine(s)							
220	**2 068 931**	**1**	**323,40**	**323,40**		**323,40**	**20,00**	**388,08**
	P1-PARE-CHOCS PLASTIQUE, COINS TOLE -Ref Constr : T-TO1-L03P1C94P0003 -Ref Four : 48920							
	Garantie : 24 mois			Intervention sur site avec GTI (Garantie de temps d intervention en heures ou en jours)				
	Délai prévisionnel de livraison : 20 semaine(s)							
230	**846 198**	**1**	**34,04**	**34,04**		**34,04**	**20,00**	**40,85**
	P1-Anti démarrage, sans alarme - 39806							
	Délai prévisionnel de livraison : 1 semaine(s)			-				
240	**846 198**	**1**	**29,79**	**29,79**		**29,79**	**20,00**	**35,75**
	P1-Clé pliable - 47105							
	Délai prévisionnel de livraison : 1 semaine(s)			-				
250	**846 198**	**1**	**104,26**	**104,26**		**104,26**	**20,00**	**125,11**
	P1-Collection 3ème clé - V1209							
	Délai prévisionnel de livraison : 1 semaine(s)			-				
260	**1 831 320**	**1**	**17,02**	**17,02**		**17,02**	**20,00**	**20,42**
	P1-ATTESTATIONS CEMT ET 80DB -Ref Constr : C-P01L03396-TO1-L03P1C99P0017 -Ref Four : 2502							
	Garantie : 24 mois			Intervention sur site avec GTI (Garantie de temps d intervention en heures ou en jours)				
	Délai prévisionnel de livraison : 20 semaine(s)							

Envoyé en préfecture le 02/01/2019
Reçu en préfecture le 02/01/2019
Affiché le
ID : 080-200070969-20190102-201805225-DE

UGAP

Devis n° 3[illegible]46
du 25 m[illegible] 2018

Edité le 29 mai 2018
Validité du 29 mai 2018 au 12 juin 2018
Vos références
du 24 mai 2018

Code client UGAP : 80901071

Poste	Référence Descriptif	Qté	Prix Brut Unitaire HT	Montant Brut HT	Remise en %	Montant Net HT	Taux TVA	Total TTC
270	**1 889 830**	1	**287,23**	**287,23**		**287,23**	**20,00**	**344,68**
	P1-Préparation à la route adaptée -Ref Constr : T-42431-TE1-L03P1C99P0073 -Ref Four : MS0371							
	Garantie : 24 mois			Intervention sur site avec GTI (Garantie de temps d intervention en heures ou en jours)				
	Délai prévisionnel de livraison : 25 semaine(s)							
280	**5 314 988**	1	**505,32**	**505,32**		**505,32**	**20,00**	**606,38**
	P1-Mise à la route avec spécialiste livraison -Ref Constr : T-TP1-L03P1C91P0003 -Ref Four : MS0377							
	Garantie : 24 mois			-				
290	**5 247 388**	1	**143,62**	**143,62**		**143,62**	**20,00**	**172,34**
	P1-Mise à la route avec en + : 50,00#.ht de gasoil et 5,00#. ht d# AD BLUE -Ref Constr : A-P01L07423-TP1-L03P1C99P0067 -Ref Four : PRESTA05							
	Garantie : 24 mois			-				
300	**5 247 384**	1	**95,74**	**95,74**		**95,74**	**20,00**	**114,89**
	P1-Fourniture et pose des plaques d'immatriculation -Ref Constr : A-P01L07422-TP1-L03P1C99P0063 -Ref Four : PRESTA04							
	Garantie : 24 mois			-				
310	**846 200**	1	**650,00**	**650,00**		**650,00**	_	**650,00**
	P1-Carte Grise Pas de TVA L'immatriculation n'est réalisable qu'à partir de la validation technique du châssis équipé							
				-				
	*** BOM SEMAT 22 M3 ***							
330	**1 625 286**	1	**37 726,59**	**37 726,59**		**37 726,59**	**20,00**	**45 271,91**
	P1-BOM CARGOPAC 18 m3, adaptable sur châssis prédisposé de 2 6 T de PTAC, largeur 2500 mm, cabine standard ou surbaissée -Ref Constr : N-TB1-L09P1C00P001							
	*** CARGOPAC C338 ***							
	Garantie : 12 mois			Intervention sur site avec GTI (Garantie de temps d intervention en heures ou en jours)				
	Délai prévisionnel de livraison : 12 semaine(s)							
340	**1 625 287**	1	**139,73**	**139,73**		**139,73**	**20,00**	**167,68**
	P1-Bruiteur de marche arrière à ajustement automatique modul able en fonction du bruit ambiant -Ref Constr : N-TO1-L09P1C01P001							
	Garantie : 12 mois			Intervention sur site avec GTI (Garantie de temps d intervention en heures ou en jours)				
	Délai prévisionnel de livraison : 12 semaine(s)							
350	**1 625 298**	1	**687,36**	**687,36**		**687,36**	**20,00**	**824,83**
	P1-Caméra AR, sonore et couleur, avec moniteur et haut parl eur en cabine (Indice de Protection IP 69 K ou équivalent) -Ref Constr : N-TO1-L09P1C02P002							
	*** Sur tableau de bord ***							
	Garantie : 12 mois			Intervention sur site avec GTI (Garantie de temps d intervention en heures ou en jours)				
	Délai prévisionnel de livraison : 12 semaine(s)							

Envoyé en préfecture le 02/01/2019
Reçu en préfecture le 02/01/2019
Affiché le
ID : 080-200070969-20190102-201805225-DE

UGAP

Devis n° 35439946
du 25 mai 2018

Edité le 29 mai 2018
Validité du 29 mai 2018 au 12 juin 2018
Vos références
du 24 mai 2018

Code client UGAP : 80901071

Poste	Référence Descriptif	Qté	Prix Brut Unitaire HT	Montant Brut HT	Remise en %	Montant Net HT	Taux TVA	Total TTC
520	**1 625 340**	**1**	**668,70**	**668,70**		**668,70**	**20,00**	**802,44**
	P1-Réservoir supplémentaire sous la benne pour récupération des jus de collecte -Ref Constr : N-TO1-L09P1C10P007							
	Garantie : 12 mois			Intervention sur site avec GTI (Garantie de temps d intervention en heures ou en jours)				
	Délai prévisionnel de livraison : 12 semaine(s)							
530	**1 625 341**	**1**	**171,84**	**171,84**		**171,84**	**20,00**	**206,21**
	P1-Résistance chauffante ou équivalent pour les boitiers éta nches de commande à G et à D de la porte AR -Ref Constr : N-TO1-L09P1C10P008							
	Garantie : 12 mois			Intervention sur site avec GTI (Garantie de temps d intervention en heures ou en jours)				
	Délai prévisionnel de livraison : 12 semaine(s)							
540	**1 625 344**	**1**	**648,74**	**648,74**		**648,74**	**20,00**	**778,49**
	P1-Doublage des joues et du fond de trémie -Ref Constr : N-TO1-L09P1C10P011							
	Garantie : 12 mois			Intervention sur site avec GTI (Garantie de temps d intervention en heures ou en jours)				
	Délai prévisionnel de livraison : 12 semaine(s)							
550	**1 625 345**	**1**	**109,78**	**109,78**		**109,78**	**20,00**	**131,74**
	P1-Protection anti corrosion renforcée du caisson -Ref Constr : N-TO1-L09P1C10P012							
	Garantie : 12 mois			Intervention sur site avec GTI (Garantie de temps d intervention en heures ou en jours)				
	Délai prévisionnel de livraison : 12 semaine(s)							
560	**1 625 360**	**1**	**179,65**	**179,65**		**179,65**	**20,00**	**215,58**
	P1-Préhension latérale DIN sur lève conteneur simple et doub le chaise -Ref Constr : N-TO1-L09P1C14P013							
	Garantie : 12 mois			Intervention sur site avec GTI (Garantie de temps d intervention en heures ou en jours)				
	Délai prévisionnel de livraison : 12 semaine(s)							
570	**1 730 956**	**1**	**306,42**	**306,42**		**306,42**	**20,00**	**367,70**
	P1-Résistance boitiers sur LC de type ZOELLER/TERBERG -Ref Constr : T-TO1-L09P1C14P019							
	Garantie : 12 mois			Intervention sur site avec GTI (Garantie de temps d intervention en heures ou en jours)				
	Délai prévisionnel de livraison : 12 semaine(s)							
580	**1 730 962**	**1**	**21 292,77**	**21 292,77**		**21 292,77**	**20,00**	**25 551,32**
	P1-LC ROTARY Auto Grande Largeur -Ref Constr : T-TO1-L09P1C14P023							
	Garantie : 12 mois			Intervention sur site avec GTI (Garantie de temps d intervention en heures ou en jours)				
	Délai prévisionnel de livraison : 12 semaine(s)							
590	**1 625 380**	**1**	**149,71**	**149,71**		**149,71**	**20,00**	**179,65**
	P1-Protection des flexibles Vérins levée de Porte -Ref Constr : N-TO1-L09P1C17P014							
	Garantie : 12 mois			Intervention sur site avec GTI (Garantie de temps d intervention en heures ou en jours)				
	Délai prévisionnel de livraison : 12 semaine(s)							

Envoyé en préfecture le 02/01/2019
Reçu en préfecture le 02/01/2019
Affiché le
ID : 080-200070969-20190102-201805225-DE

UGAP

Devis n° 3[illegible]16
du 25 m[illegible] 2018

Edité le 29 mai 2018
Validité du 29 mai 2018 au 12 juin 2018
Vos références
du 24 mai 2018

Code client UGAP : 80901071

Poste	Référence Descriptif	Qté	Prix Brut Unitaire HT	Montant Brut HT	Remise en %	Montant Net HT	Taux TVA	Total TTC
600	**1 625 386**	**1**	**419,19**	**419,19**		**419,19**	**20,00**	**503,03**
	P1-Pac Anti-Corrosion 2 -Ref Constr : N-TO1-L09P1C17P020							
	Garantie : 12 mois			Intervention sur site avec GTI (Garantie de temps d intervention en heures ou en jours)				
	Délai prévisionnel de livraison : 12 semaine(s)							
610	**1 625 403**	**1**	**239,54**	**239,54**		**239,54**	**20,00**	**287,45**
	P1-Dispositif de secouage des bacs -Ref Constr : N-TO1-L09P1C17P037							
	Garantie : 12 mois			Intervention sur site avec GTI (Garantie de temps d intervention en heures ou en jours)				
	Délai prévisionnel de livraison : 12 semaine(s)							
620	**1 625 405**	**1**	**189,64**	**189,64**		**189,64**	**20,00**	**227,57**
	P1-Coupe-vent -Ref Constr : N-TO1-L09P1C17P039							
	Garantie : 12 mois			Intervention sur site avec GTI (Garantie de temps d intervention en heures ou en jours)				
	Délai prévisionnel de livraison : 12 semaine(s)							
630	**1 625 413**	**1**	**1 397,28**	**1 397,28**		**1 397,28**	**20,00**	**1 676,74**
	P1-Option Premium sur LC DELTA et ROTARY : Distribution prop ortionnelle + barre active -Ref Constr : N-TO1-L09P1C17P047							
	Garantie : 12 mois			Intervention sur site avec GTI (Garantie de temps d intervention en heures ou en jours)				
	Délai prévisionnel de livraison : 12 semaine(s)							
640	**2 064 521**	**1**	**909,57**	**909,57**		**909,57**	**20,00**	**1 091,48**
	P1-3 feux latéraux droit à leds avec inter cabine -Ref Constr : N-TO1-L09P1C17P057 *** BLANC ***							
	Garantie : 24 mois			Intervention sur site avec GTI (Garantie de temps d intervention en heures ou en jours)				
	Délai prévisionnel de livraison : 12 semaine(s)							
650	**5 193 316**	**1**	**228,72**	**228,72**		**228,72**	**20,00**	**274,46**
	PC-Frais de passage aux mines -Ref Constr : -FXC-L09PCC99P008							
	-							
660	**5 193 318**	**1**	**15,96**	**15,96**		**15,96**	**20,00**	**19,15**
	PC-Doc tech suppl français sur papier -Ref Constr : -FXC-L09PCC99P010							
	-							
670	**5 193 319**	**1**	**15,96**	**15,96**		**15,96**	**20,00**	**19,15**
	PC-Doc tech suppl français sur numériq -Ref Constr : -FXC-L09PCC99P011							
	-							
680	**5 193 320**	**1**	**15,96**	**15,96**		**15,96**	**20,00**	**19,15**
	PC-Doc réparation en français papier -Ref Constr : -FXC-L09PCC99P012							
	-							
690	**5 193 321**	**1**	**15,96**	**15,96**		**15,96**	**20,00**	**19,15**
	PC-Doc réparation en français numériq -Ref Constr : -FXC-L09PCC99P013							
	-							

Envoyé en préfecture le 02/01/2019
Reçu en préfecture le 02/01/2019
Affiché le
ID : 080-200070969-20190102-201805225-DE

UGAP

Devis n° 35[illegible]46
du 25 mai 2018

Edité le 29 mai 2018
Validité du 29 mai 2018 au 12 juin 2018
Vos références
du 24 mai 2018

Code client UGAP : 80901071

Poste	Référence Descriptif	Qté	Prix Brut Unitaire HT	Montant Brut HT	Remise en %	Montant Net HT	Taux TVA	Total TTC
700	**5 193 322**	**1**	**340,43**	**340,43**		**340,43**	**20,00**	**408,52**
	PC-Formation chauffeurs aux matériels -Ref Constr : -FXC-L09PCC99P014							
710	**5 193 327**	**1**	**1 861,70**	**1 861,70**		**1 861,70**	**20,00**	**2 234,04**
	PC-Extension de garantie de 12 mois -Ref Constr : -FXC-L09PCC92P001 **Garantie :** 24 mois							

LES DOCUMENTS :
- La fiche Technique Personnalisée et le Bordereau de commande RENAULT TRUCKS
- L'Etude SEMAT

DEVRONT ETRE VALIDES, SIGNES ET JOINTS IMPERATIVEMENT A LA COMMANDE

NOS PRIX SONT ETABLIS EN FONCTION DES TARIFS CONSTRUCTEURS, EN VIGUEUR A CE JOUR, ET SONT SUSCEPTIBLES D'ETRE MODIFIES EN FONCTION DE L'EVOLUTION DE CEUX-CI

LIVRAISON : CHEZ LE CONCESSIONNAIRE RENAULT TRUCKS SOVIM AMIENS

DELAI : 44 SEMAINES MAXI A ENREGISTREMENT DE LA COMMANDE auxquelles il faut ajouter 3 semaines en fin d'année et le mois d'août

Taux TVA	Total Brut HT	Total Net HT	Total TVA	Total TTC
20,00	164 129,45	164 129,45	32 825,89	196 955,34
_	650,00	650,00		650,00

Total Brut HT	Total Remise HT	Total Net HT	Total TVA	Total TTC
164 779,45		**164 779,45**	**32 825,89**	**197 605,34**

IMPORTANT: Les conditions générales de vente sont disponibles sur notre site ugap.fr

¤ Connectez-vous, dès à présent, sur ugap.fr afin de consulter nos offres, réaliser vos devis et vos commandes, consulter les conditions de SAV et télécharger vos factures

¤ Nouveauté : Accédez au suivi des dates prévisionnelles de livraison de vos commandes.

Bon pour accord,
le 30/05/2018

Pierre BOULANGER
COMMUNAUTE DE COMMUNES
AVRE, LUCE NOYE

Envoyé en préfecture le 02/01/2019
Reçu en préfecture le 02/01/2019
Affiché le
ID : 080-200070969-20190102-201805225-DE

SEMAT®
GROUPE ZOELLER

Date de création:	12/10/2016	**SPECIFICATIONS CHASSIS**	N° Fiche:	**RENAULT SC16-022**
Créée par:	C. Bunel	**document externe**	Mise à jour:	**22/12/2016**

CHASSIS: *RENAULT D 26 WIDE P6X2 BOM 320 E6*

SPECIFICATIONS CONSTRUCTEUR :

Lève-conteneur:	simple ou double chaise	
	(détarage possible du PTAC en fonction du poids du basculeur)	
Empattement :	3700+1350	
PTC :	26000 (8000/11500/7500)	
Largeur totale admissible :	2550 mm	
Boîte de vitesse :	ALLISON 3200V	Optidriver AT 2412 F
PM :	PAM DIN 5462, arbre creux cannelé	
Ralentisseur standard:	Sans ralentisseur hydraulique	
Option :	Avec ralentisseur hydraulique	
Option :	Avec ralentissseur Telma	
Réservoir à Gasoil :	standard	
Rapport de pont :	sans objet	
Pneumatiques arrières :	315/80R22.5	
Options :	295/80 R 22,5 : Obligation de faire une demande au support technique RT pour devis adaptation NKS, idem "FG215"	
Suspensions arrières :	Pneumatiques	
Essieu/pont arrière :	3ème essieu directeur non relevable / Pont à double réduction	
Pare-chocs arrière :	non (ni dispositif anti-encastrement arrière)	
Porte à faux arrière :	640 mm	
Prise d'air :	pavillon	
Poste de conduite :	à gauche	
Cabine:	courte + 3ème siège central	
Sortie échappement :	Vertical + rallonge (option 32322)	
Silencieux :	équipé d'un écran thermique	
Contacteur point mort:	oui	
Si neutre automatique :	Voir document RT pour parametrage : Flash technique Neutre automatique Version 1.0 du 22/09/2014 (à faire par le concessionnaire vendeur)	
Coupe batterie:	obligatoire par constructeur	
Pack électricité BBM:	Interface pour connexions carrossier et boîtier carrossier (variante 181-06)	
Paramétrage châssis	obligatoire par constructeur	
Norme EN 1501-1:	prédisposition constructeur	
Interface carrossier (Norme EN1501-1)	**Signaux logiques en cabine** Entrées : ralenti accéléré ; vitesse 30 km/h (limitation) ; vitesse 5 km/h (limitation) Sorties : marche arrière ; neutre ou vitesse <5km/h ; prise de mouvement engagée ; +24V après coupe batterie ; +24V après contact ; masse	

OPTIONS:

Radar de recul châssis	**Non (incompatible sur châssis BOM)**
Caméra par SEMAT	

Le Président,

COMMUNAUTE DE COMMUNES AVRE, LUCE NOYE

Pierre BOULANGER

Envoyé en préfecture le 02/01/2019
Reçu en préfecture le 02/01/2019
Affiché le
ID : 080-200070969-20190102-201805225-DE

Envoyé en préfecture le 02/01/2019
Reçu en préfecture le 02/01/2019
Affiché le
ID : 080-200070969-20190102-201805225-DE

SEMAT®
GROUPE ZOELLER

B. O. M.	FICHE TECHNIQUE document interne	Date de création:	19/07/2017	N° Fiche:	Renault P17-086
		Créée par:	C. Bunel	Mise à jour:	19/07/2017

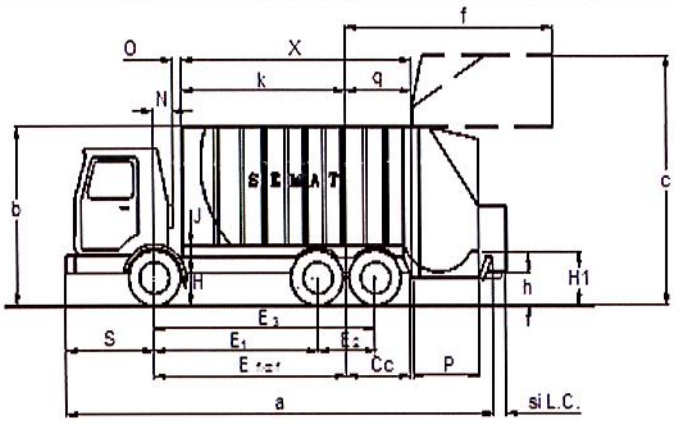

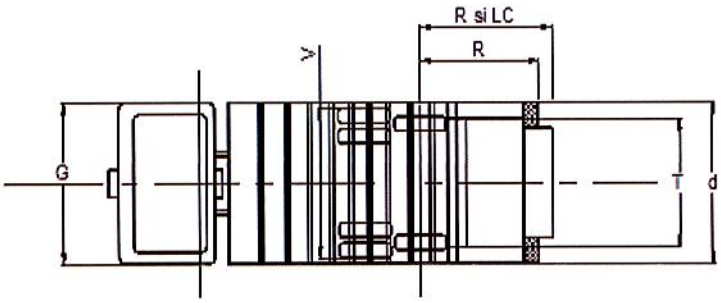

CHASSIS	
Marque	RENAULT
Type	D 26 WIDE P4X2 BOM 320E6
BOITE de VITESSE	
Type	ALLISON 3200V
PRISE DE FORCE	
Type	PAM DIN 5462
PNEUS	
Type	315/80 R22.5
SUSPENSIONS	
Type	PNEUMATIQUES
GIRATION	
Rayon mini entre murs	7600
Rayon mini entre trottoirs	6906

* Moyenne des pesées SEMAT avec ralentisseur Allison

Volume utile caisson OM compressées 21,9 m3

CP 300 Kg	Masse essieu AV.	Masse essieu AR.	Masse Totale
Châssis nu + chauffeur *	4518	2905	7423
Benne Vide	363	5857	6220
Véhicule Vide	4881	8762	13643
Personnel	150	0	150
Lève Conteneur	-504	1194	690
Charge utile	2454	9063	**11517**
Véhi Plein avec L.C.	**6981**	**19019**	**26000**
Maxi autorisé	**8000**	**19000**	**26000**
Mini autorisé			

C 338	Neo Rotary 2406
Densité O.M. Kg/m³	573
E1	3695
E2	1350
E3	5045

Couple C_1 tendant a stabiliser le véhicule	23,4E+3 daN/m	Calcul par rapport à l'essieu AR en configuration de vidage.
Couple C_2 tendant à déstabiliser le véhicule	7,5E+3 daN/m	
Rapport C1/C2	3,11	

Critère de stabilité de la norme EN 1501-1 C1/C2³ 1,25

Véhicule conforme à la norme en vigueur.

Poids + ou - 3% Cotes + ou - 3%
SEMAT se réserve le droit de modifier sans préavis les caractéristiques ci dessus
dépassement cheminée: + 100mm

C.D.G L.C. 174

Repère	Valeur	à vide	en charge
a	8986		
a si LC	9189		
b		3438	
c		4957	
Cc	1447		
d	2490		
E	**4233**	3700 + 533	
f	3890		
G	2500		
h	420		
H		996	981
H1		1087	1118
J	200		
k	3713		
N	526	Avec CV	
O	-6		
P	1465		
q	1453	817 + 636	
R	2516		
R si LC	2719		
S	1420		
T	2110		
V	2499		
X	5166		

Le Président,

Jean-Pierre BOULANGER

Cette fiche de calcul est établie pour une benne standard
et ne tient pas compte du poids des options pouvant s'ajouter à l'équipement et,
sous réserves du poids du châssis indiqué sur la fiche du constructeur.

COMMUNAUTE DE COMMUNES AVRE, LUCE NOYE

Envoyé en préfecture le 02/01/2019
Reçu en préfecture le 02/01/2019
Affiché le
ID : 080-200070969-20190102-201805225-DE

Envoyé en préfecture le 02/01/2019
Reçu en préfecture le 02/01/2019
Affiché le
ID : 080-200070969-20190102-201805225-DE

SEMAT
GROUPE ZOELLER

ROTARY Grande Largeur

Le concept ROTARY offre une sécurité et une productivité maximum en collecte. Directement adapté sur porte, il est conçu pour répondre à tout type de collecte.

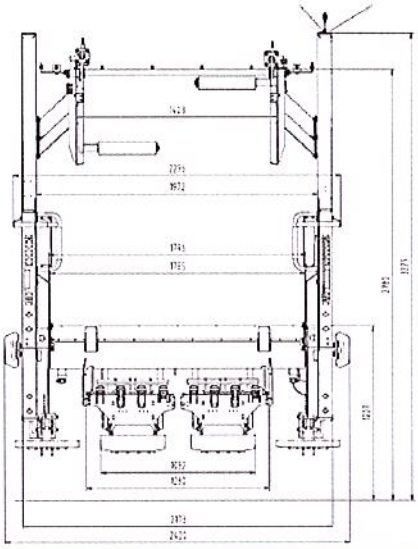

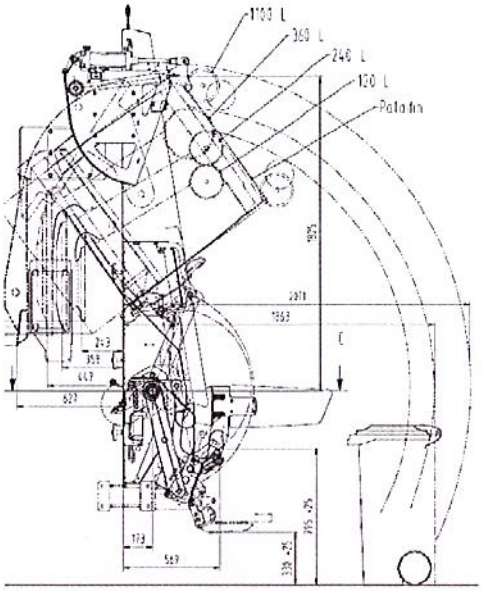

Le Président,
COMMUNAUTE DE COMMUNES
AVRE, LUCE NOYE
Pierre BOULANGER

Versions disponibles :
ROTARY «sur cadre DIN»
ROTARY «tout intégré» grande largeur
ROTARY «triple chaise»
ROTARY «sur cadre DIN» full électrique 24 V
ROTARY «sur cadre DIN» électro-hydraulique

ROTARY Grande Largeur

CARACTERISTIQUES TECHNIQUES & PERFORMANCES :

- Elévateur double peigne à trémie basse **grande largeur et grande ouverture de trémie**, avec rehausse pneumatique rabattable
- Basculement des bacs par vérins à crémaillère (système breveté ZOELLER)
- Descente gravitaire (économie d'énergie)
- Circuit hydraulique proportionnel
- Ordinateur de bord, enregistrement et affichage de données
- Adaptation directe sur porte AR ; faible porte à faux

Version Premium	Bac 2 roues	Bac 4 roues
Vitesse de basculement	8"	12"
Capacité de levage de 80 à 770 L. (nous consulter pour bacs de 1.000, 1.1100 L., etc.) (préhension manuelle)	150 kg	350 kg (si 770 L.)
Secouage des bacs par bouton de programmation	oui	
Hauteur de chargement variable	1550 mm (si rehausse relevée) 1200 mm (si rehausse abaissée)	
Garde au sol	355 mm	455 mm
Angle de vidage	40° + 10° (butoir articulé)	
Système de retenue de bac	Barres actives (brevetées)	
Préhension assistée (mode manuel)	oui	
Graissage déporté 1 point	oui	
Système de verrouillage bac	Mécanique et progressif	
Bouton de commande de remontée des chaises lors des marches AV	oui	
Peinture blanche	RAL 9010	
Options		
Prédisposition identification	oui	
Comptage de bacs	oui	
Capteurs de déchets (interdit la dérotation si le bac n'est pas vide)	oui	
Valve LS	oui	
Résistance chauffante sur boitier à boutons	oui	

Envoyé en préfecture le 02/01/2019
Reçu en préfecture le 02/01/2019
Affiché le
ID : 080-200070969-20190102-201805225-DE

GROUPE ZOELLER

ROTARY Grande Largeur

Basculeur de conteneurs double chaise à trémie basse

Le meilleur produit
L'assurance Performance
La pièce d'origine
La solution location

www.semat.com

Juin 2016 - SEMAT se réserve le droit de changer tout ou partie de ses produits, sans préavis.

Envoyé en préfecture le 02/01/2019
Reçu en préfecture le 02/01/2019
Affiché le
ID : 080-200070969-20190102-201805225-DE

BORDEREAU DE COMMANDE

Date de mise à jour
jeudi 19 avril 2018

A L'ATTENTION DE : RENAULT TRUCKS

Date d'édition : 22/05/2018
Mise à jour de l'affaire : 22/05/2018

INFORMATIONS CLIENT

Nom	Communaute Communes Avre Luc Autre	Cachet concessionnaire	Nb de véhicule(s) : 1	Mode :
144 Rue Cardinal Mercier			N° de concession : Destination :	
Moreuil 80110 Profession : Catégorie de prospect : PE		N° Fiche analyse financière	N° de commande client : Date de commande client : N° Fiche analyse financière	

DEFINITION CHASSIS CABINE

Véhicule : D 26 WIDE P6X2 BOM 320E6
Modèle : 20DM086REF02
PTAC : PTAC 26,00 T - 90050
PTRA : PTRA 26T - 90532

Empattement : EMPT.3,700 - 103EH
Ratio : RATIO DE PONT 6.18 - 1CJ67
Peinture : BLANC EKLA (09350) - 670S3
Pneus : M. X MULTIWAY 3D XZE / XDE - 1TYJD
315/80 R22,5 - 1TW23

OPTIONS

TARIF N° 028.001

Prix unitaire châssis cabine

Code	Description
91702	1 CALE DE ROUES
60309	2 POINTS REMORQUAGE AV, 1 CHAPE
39806	ANTI DEMARRAGE, SANS ALARME
02502	ATTESTATIONS CEMT ET 80DB
19602	AVEC GESTION ECS CARROSSIER
33816	BATTERIES 225 AH
64102	BRUITEUR DE MARCHE ARRIERE
47105	CLE PLIABLE
V1209	COLLECTION 3EME CLE
80010	CRIC 10T
32322	ECHAP. VERTICAL ACIER + EXTENSION
77202	EXTINCTEUR 2KG.
1FA03	FMS GATEWAY
64202	HOROMETRE
1TYJD	M. X MULTIWAY 3D XZE / XDE
99B14	PACK COMFORT 2 (D)
48920	PARE-CHOCS PLASTIQUE, COINS TOLE
74502	PHARES ANTI-BROUILLARD AV
4SR02	PREDISPO ELECTRIQUE POUR GRUE
84499	PREDISPOSITION FEUX TOURNANTS
80905	PRISES 12V + 24V TABLEAU DE BORD
16223	RES. GO A DROITE 255L (D560)
31805	RESERVOIR GAZOLE ACIER
81901	ROUE DE SECOURS (FIX.PROVISOIRE)
542NU	TACHYGRAPHE NUMERIQUE
87102	VISCOPE/PARE SOLEIL

Prix total HT châssis cabine et options

Mickael Debeaulieu

Téléphone portable : 06.23.26.56.09
mdebeaulieu@gueudet.fr

SOVIM SAS
Téléphone : 03.22.33.64.00
Fax : 03.22.95.12.07
www.renault-trucks.com

RENAULT TRUCKS

Envoyé en préfecture le 02/01/2019
Reçu en préfecture le 02/01/2019
Affiché le
ID : 080-200070969-20190102-201805225-DE

BORDEREAU DE COMMANDE

Date de mise à jour
jeudi 19 avril 2018

HORS-SERIES

Code	Description
002	carte grise
001	prepartion garage
Prix total HT hors-séries	
Prix Net Total	

LIVRAISON	RESERVE A RENAULT TRUCKS	
Lieu de livraison :	Date d'enregistrement :	Remise totale (hors aide usine)
	Délai accordé:	Prix net total (avant aide usine)
REGLEMENT	Date DCR :	
Nb de jours hors aide usine :		Aide usine
Nb de jours avec aide usine :	Signature :	Prix net total (Aide usine incluse)
		Taxes
		TOTAL TTC

REMARQUES - CONDITIONS PARTICULIERES

Il est reconnu que, comme convenu avec l'accord de distributeur agréé en vigueur entre nous, la vente du véhicule indiqué est soumis à réserve de propriété en faveur de RenaultTrucks, conformément à l'art. 1523 du Code civil." Par conséquent, le véhicule restera la propriété exclusive de RenaultTrucks jusqu'au paiement intégral.

Le Président,

Pierre BOULANGER

COMMUNAUTE DE COMMUNES
AVRE, LUCE NOYE

Mickael Debeaulieu

Téléphone portable : 06.23.26.56.09
mdebeaulieu@gueudet.fr

SOVIM SAS
Téléphone : 03.22.33.64.00
Fax : 03.22.95.12.07
www.renault-trucks.com

RENAULT TRUCKS